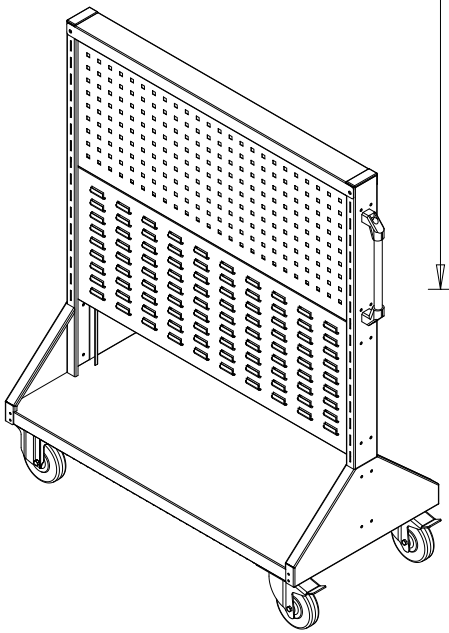

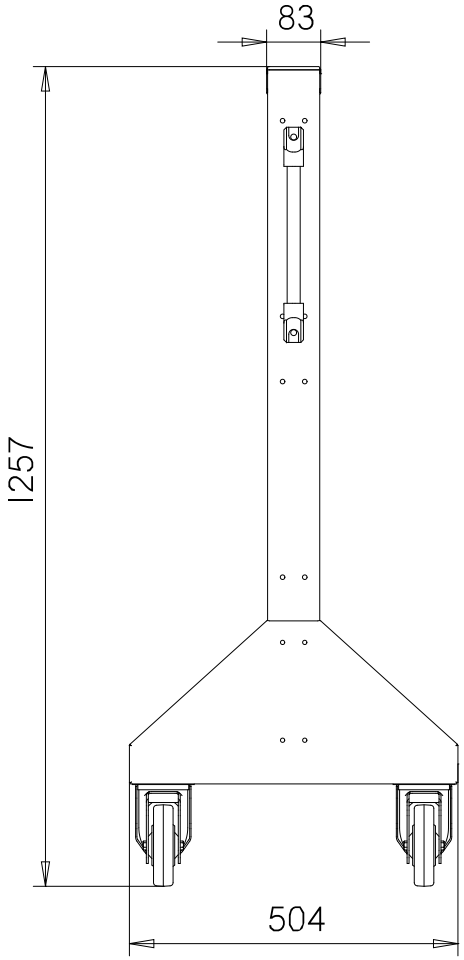
83
1257
504

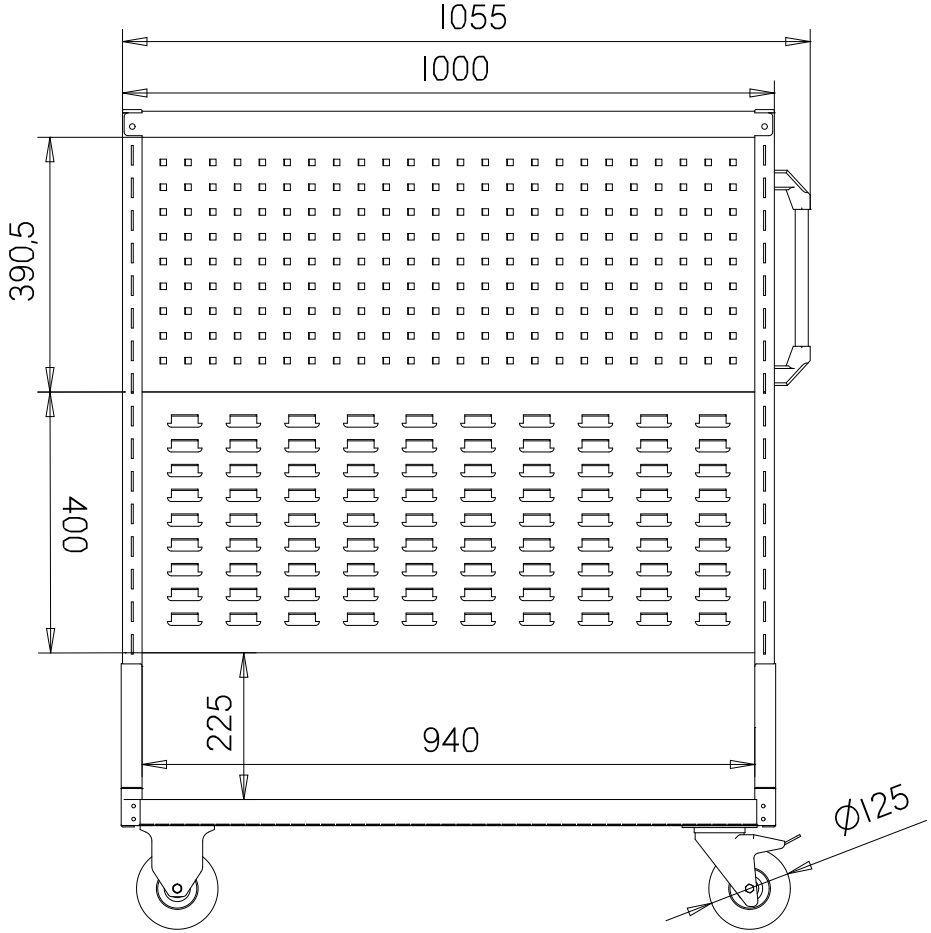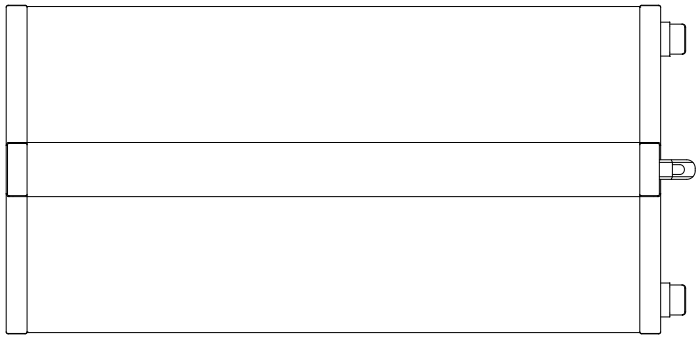
1055
1000
390,5
400
225
940
Ø125