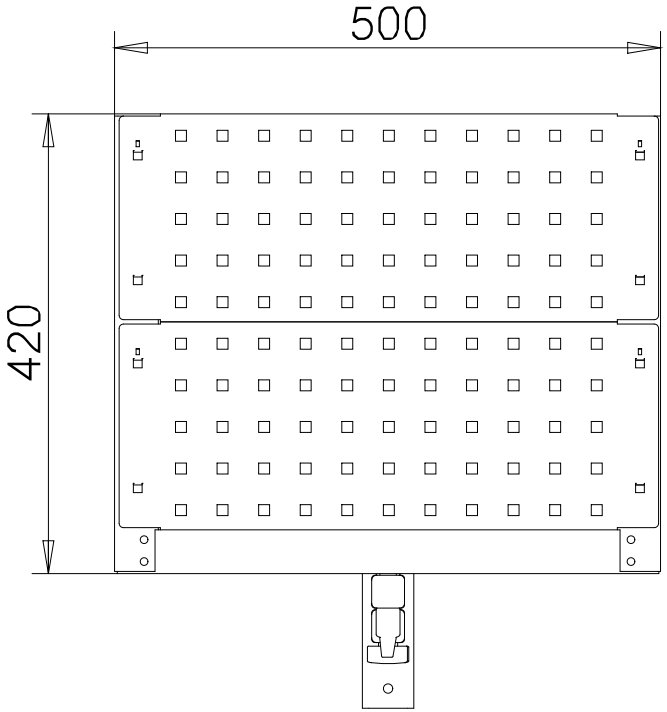
500
420

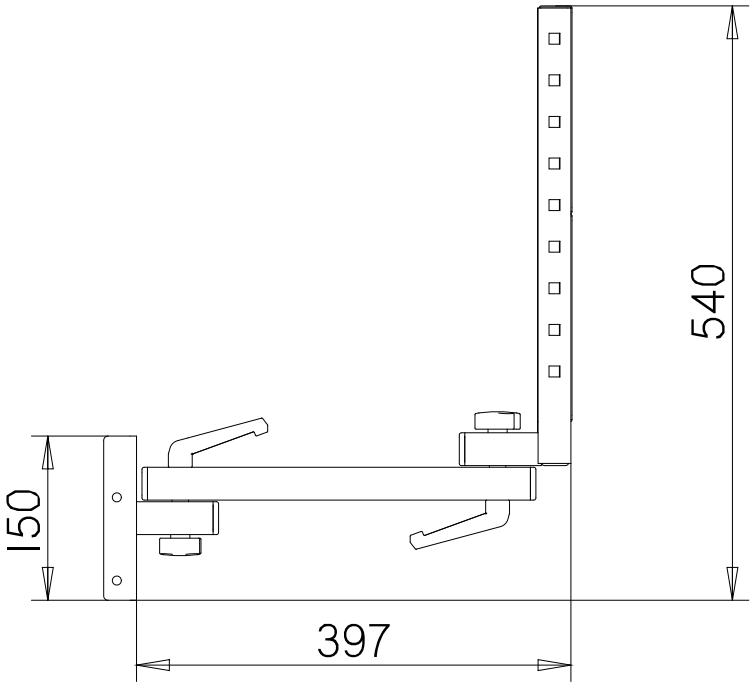
540
150
397

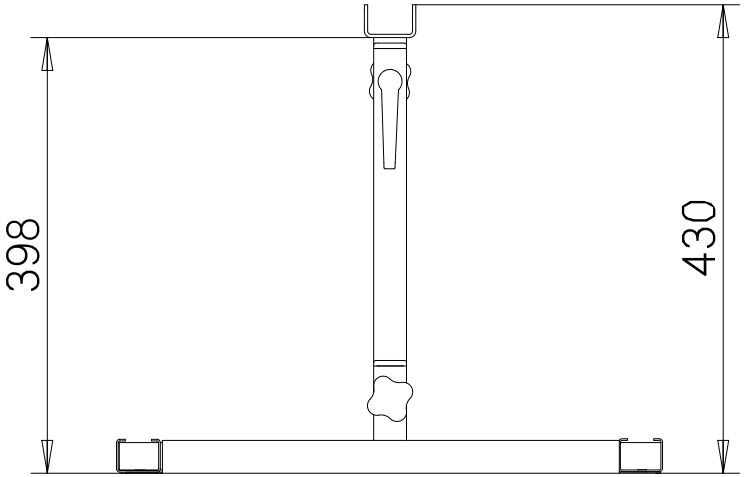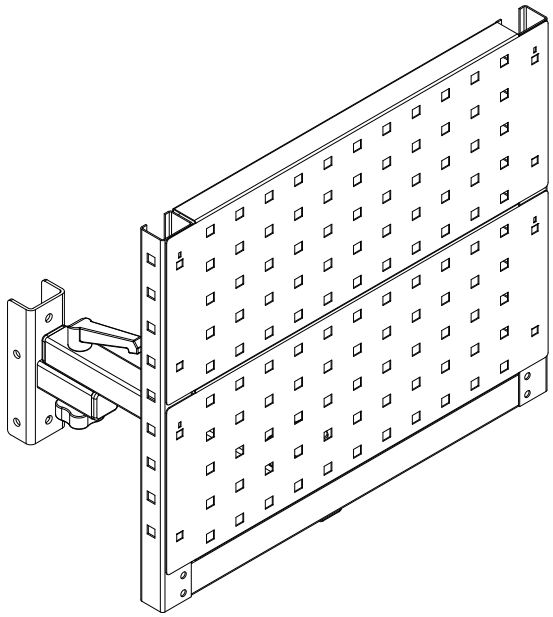
398
430