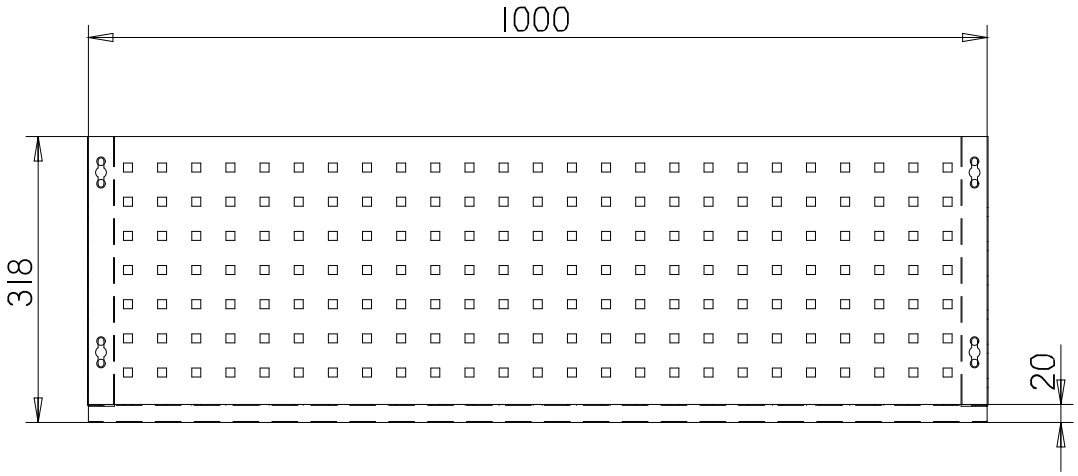
1000
318
20

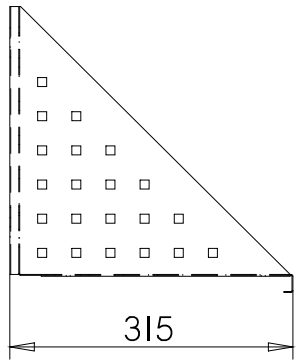
315

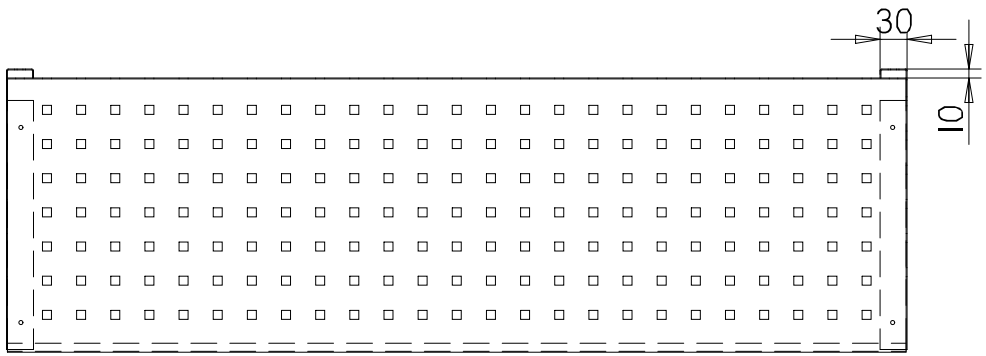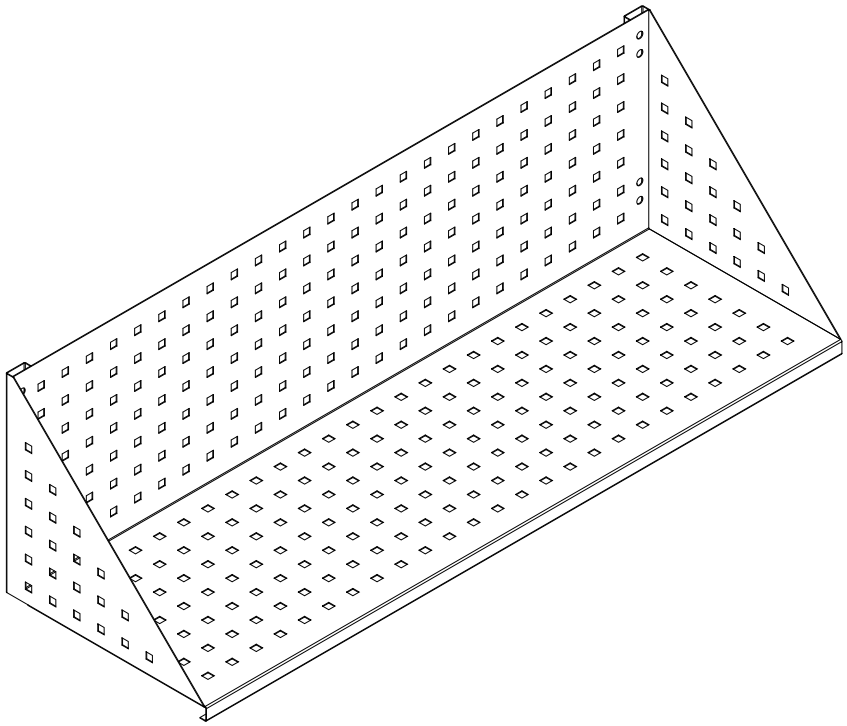
30
10